Model 型号	Voltage 电压 Operating 使用范围	Voltage 电压 Rated Voltage 额定电压	No load Speed 空载转速	No load Current 空载电流	Speed 转速	Current 电流	At load 负载	Stall Current 堵转电流	Stall Torque 堵转力矩
		V	r/min	A	r/min	A	g.cm	A	g.cm
RE-260RA-2670	1.5-3.0	1.5	6300	0.16	5040	0.64	10.0	2.56	50
RE-260RA-18130	3.0-4.5	3.0	6900	0.095	5470	0.36	9.9	1.4	48
RE-260RA-2295	3.0-4.5	3.0	9400	0.15	7610	0.64	13.3	2.7	70

DIRECTION OF ROTATION

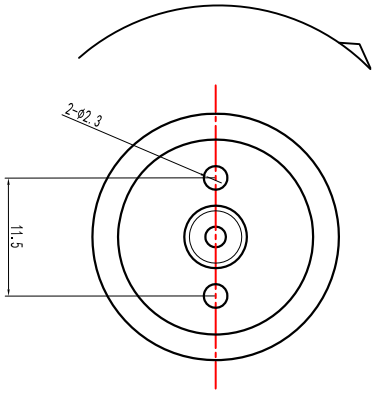

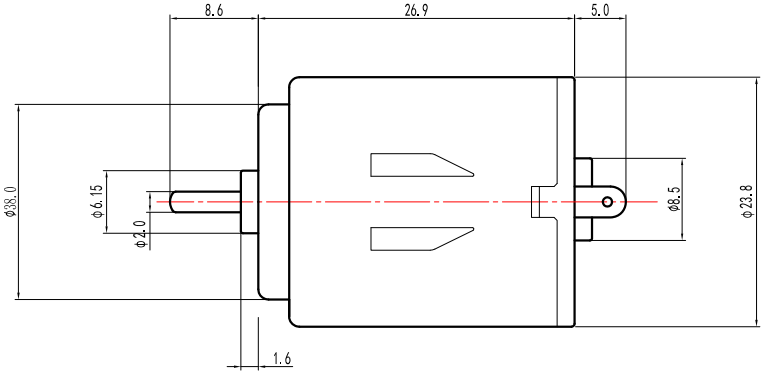

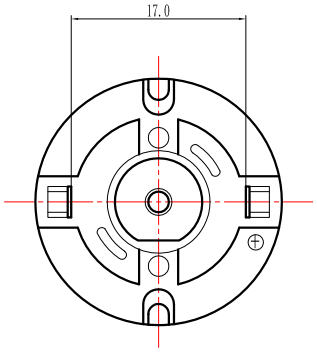

标记	处数	分区	更改文件号	签名	年、月、日
设计			标准化		
审核					
工艺			批准		

阶段标记	重量	比例

共 张 第 张

Micromotor

RE-260RA-Series

THINKFUL MOTOR